Dauner Antriebstechnik GmbH

3 - Wege Stromregelventil

– Restölstrom zum Tank - Aufflanschbar auf OMR/OMP Motoren –

max. 350 bar

Gehäuse: verzinkter Stahl

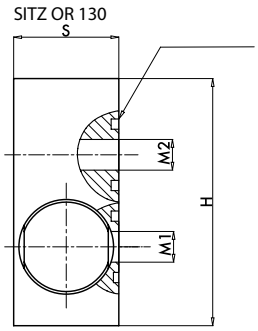

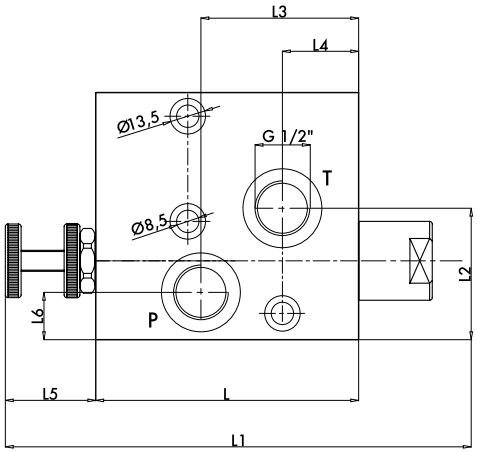

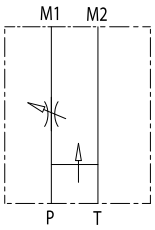

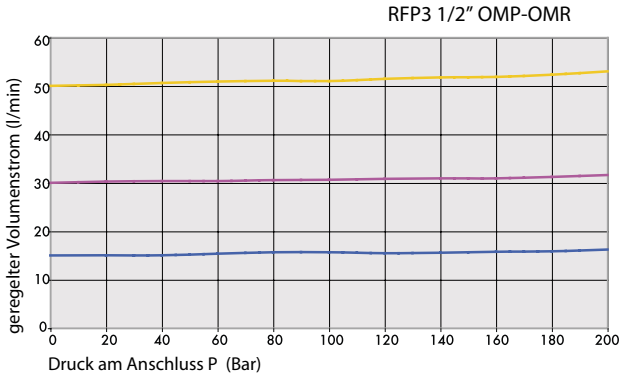

Öl Temperatur: 50°C – Öl Viskosität: 30 cSt

Das Ventil hält den Volumenstrom im Anschluss **P** unabhängig vom Lastdruck und Eingangsvolumenstrom konstant. Der Restölstrom in **T** wird drucklos zum Tank abgeleitet. Gegendruck in **T** beeinflußt unter Umständen den geregelten Volumenstrom in **P**. Das Ventil kann nur in eine Richtung durchströmt werden.
Der zusätzliche Einsatz eines Druckbegrenzungsventils zwischen Stromregelventil und Verbraucher ist unbedingt vorzusehen.

Bestell-Nr.	Bezeichnung	max. Eingangs-Volumen-strom	max. geregelter Volumen-strom	max. Betriebs-druck	Anschlussgewinde	L	L1	L2	L3	L4	L5	L6	H	S	Gewicht
		Lt. / min	Lt. / min	bar	P . T	mm									Kg
205-074-01450	RFP3-12-0MP+0MR	60	50	350	G1/2"	100	168	50	60	29	40	18	94	40	1,95

Dauner Antriebstechnik GmbH – Industriestraße 3 – 96120 Bischberg – Trosdorf
Tel.: 09503/50008-0 – Fax: 09503/50008-49 – Email: info@dauner-antriebstechnik.de – www.dauner-antriebstechnik.de

Die Inhalte unserer Seiten wurden mit größter Sorgfalt erstellt. Für die Richtigkeit, Vollständigkeit und Aktualität der Inhalte können wir jedoch keine Gewähr übernehmen.